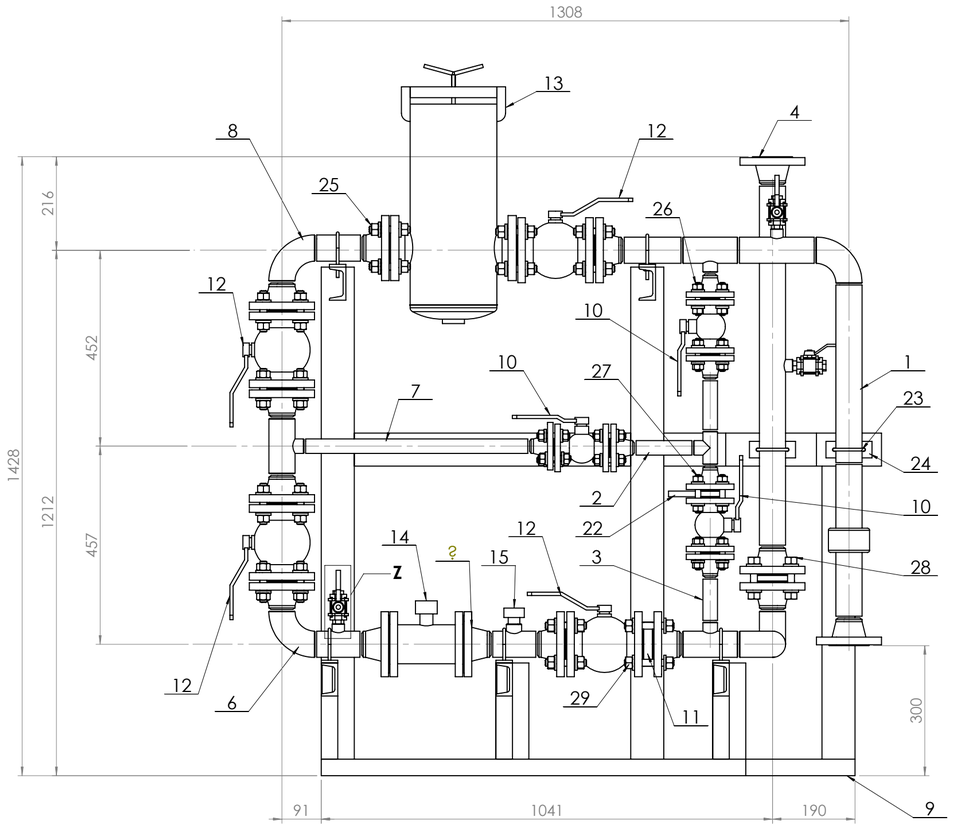

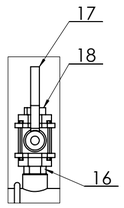

DETALHE Z
(Típico)

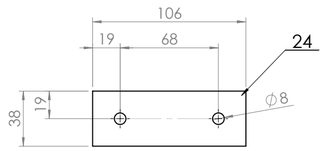

LISTA DE MATERIAL

ITEM	DESCRIÇÃO	QTDE	MATERIAL	PESO UNIT	PESO TOTAL	SAP
1	Carretel 1400008 A	1	-	16	16	
2	Carretel 1400008 B	1	-	4	4	
3	Carretel 1400008 C	1	-	9	9	
4	Carretel 1400008 D	1	-	10	10	
5	Carretel 1400008 E	1	-	6	6	
6	Carretel 1400008 F	1	-	7	7	
7	Carretel 1400008 G	1	-	9	9	
8	Carretel 1400008 H	1	-	7	7	
9	Carretel 1400009 A	1	-	79	79	
10	Válv. Esf. Flang. Alav. DN1" #150	3	ASTM A105	3	9	2145
11	Válv. Não Retorno Tipo Wafer DN 2" CL 150	1	SAE 1020	0	0	2335
12	Válv. Esf. Flang. Alav. DN2" #150	4	ASTM A105	11	44	131
13	FILTRO CARTUCHO DN 2" - CL 150	1	ASTM A105	127	127	1920
14	Medidor G100 2"x 171	1	-	0	0	
15	Poço Termométrico U=2" - DN 3/4" NPT	1	AISI 316	0.47	0.47	3636
16	Niple Ø1/2" NPT - 150#	3	ASTM A105	0.1	0.3	1133
17	Válv. Esf. 1/2" NPT #300 Alavanca	3	ASTM A105	0.38	1.14	3666
18	Bujão Sextavado DN 1/2"	3	ASTM A105	0	0	3420
19	Junta Hidráulica #1,6 CL 150 - DN 1"	7	Papelão Hidr.	0.0	0	2290
20	Junta Hidráulica #1,6 CL 150 - DN 2"	12	Papelão Hidr.	0.0	0	1634
21	Junta Hidráulica #1,6 FF CL 150 - DN 3"	2	Papelão Hidr.	0.0	0	1925
22	Figura 8 #1,6 CL 150 - DN 1"	1	-	0	0	2186
23	Grampo U Isolado - LEVE - 2"	7	Aço	0	0	613
24	CH 1/4" x 38,1 x 106	7	Nylon	0	0	-
25	Estojo Ø5/8" x 3.3/4"	32	ASTM A193 Gr B7	0	0	1195
26	Estojo Ø1/2" x 3"	20	ASTM A193 Gr B7	0	0	2216
27	Estojo Ø1/2" x 3.1/2"	4	ASTM A193 Gr B7	0	0	4070
28	Estojo Ø5/8" x 3.3/4"	4	ASTM A193 Gr B7	0	0	1195
29	Estojo Ø5/8" x 4.1/2"	4	ASTM A193 Gr B7	0	0	1772

Peso Total: 347.50 kg

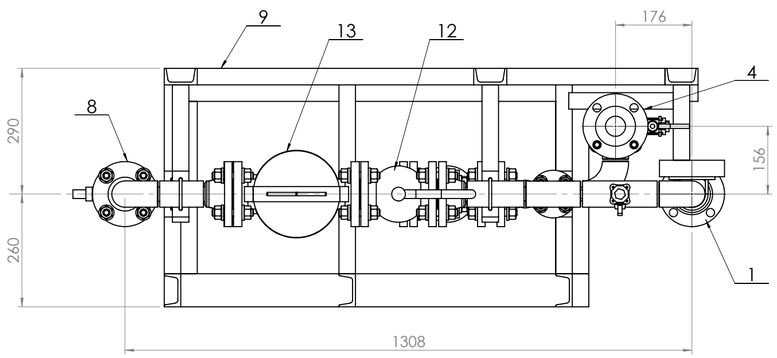

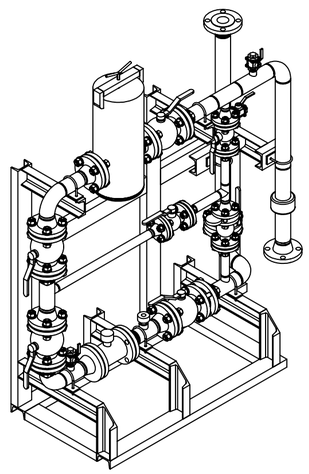

Vista Isométrica
Sem Escala

NOTAS:

1. Todas as medidas estão em mm, peso em kg, exceto onde indicado e terão tolerância de +-3mm.
   Só serão aceitas fora de tais parâmetros com expressa autorização da área de apoio técnico.
2. Ensaios:
   Radiografia: 100% das Juntas.
   LP e EVS: 100% das Juntas.
3. Jateamento e Pintura:
   Fundo: Demão de 120 m Epóxi Mastic modificado alto sólido de dupla função.
   Acabamento: Demão de 40 m Bicomponente Poliuretano Acrílico a base de Isocianato Asfáltico.
4. Cores:
   Tubulação : Munsell 5Y8/15 (Amarelo segurança).
   Filtros, Válvulas e Alívio, Shuf-off, Reguladores, e Válvula de Esfera.: cinza Munsell N8.
   Válvulas de Esfera de Bloqueio de entrada e saida: vermelho Munsell 5 R4/14.
   Skids: Preto Munsell N1.
5. Não deve haver contato metálico entre a tubulação e o suporte, sendo o isolamento feito com placa de nylon com espessura de 1/4".

TABELA DE REVISÕES			
Rev.	Descrição	Data	Resp.
00	Emissão Inicial	26/05/2014	PHS

GASMIG - COMPANHIA DE GÁS DE MINAS GERAIS

GASMIG

Ordem de Serviço: OS-00000/00
Arquivo Gasmig: Xxxxxxxxx
Arquivo SolidMec: 01.032.01.012.02 - Estudo

LIBE CONSTRUTORA

Projetado: Luis Fernando
Desenhado: Luis Fernando
Conferido: Eduardo Metzker
Visto: J. Madeira
Aprovação: J. Madeira
Data: 26/05/2014

CM-02 #150 Medidor 2" 171 mm
- -

Montagem Geral
Diagrama

NÚMERO GASMIG	Revisão	Escala	Folha	
DTG-02-EGN-DEC-17	00	1:10	01/01	A2

DISTRIBUIÇÃO AUTOMÁTICA DE CÓPIAS

Distrib. | Qtde/Tipo | Orgão

Classificação